VÍAS GENERALES
SECCIÓN TIPO VÍA DOBLE UIC EN RECTA

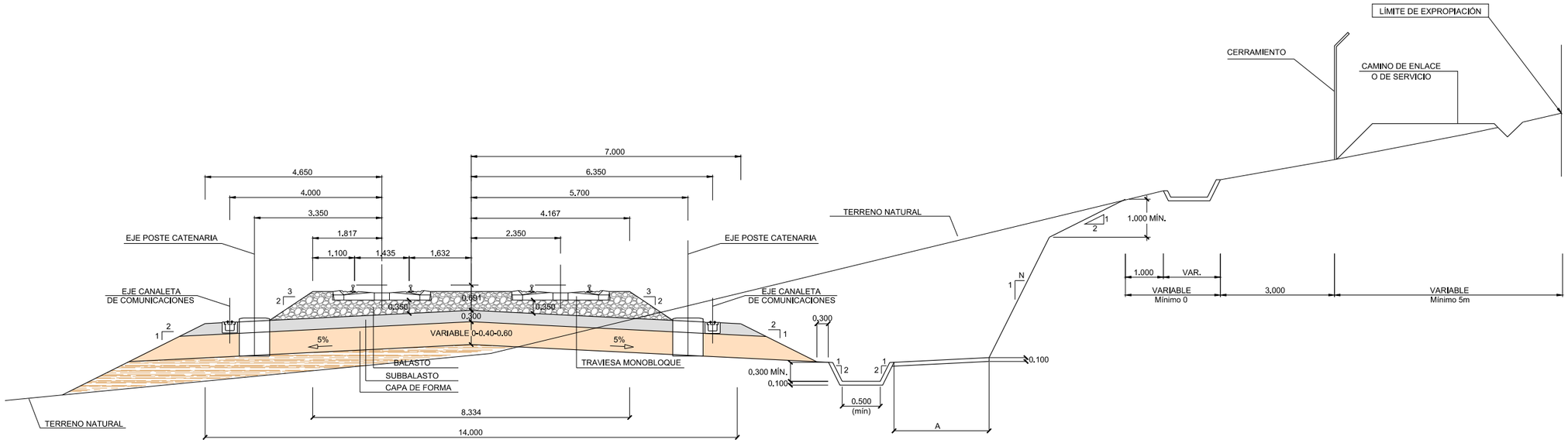

VÍAS GENERALES
SECCIÓN TIPO VÍA ÚNICA UIC EN RECTA

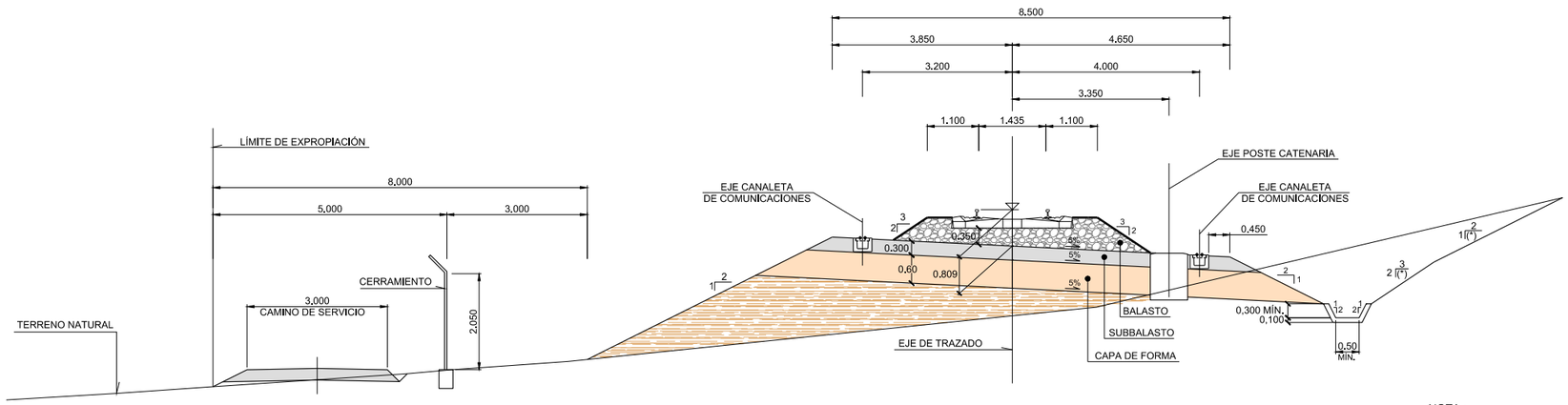

NOTA :
La coronación de terraplen tendrá un espesor mínimo de 1 m y estará formado por material clasificado como "suelo apto"
Se realizará un saneo de 1 m a partir de la superficie actual del terreno, realizando la sustitución del terreno con material tipo núcleo, que se prolongará hasta 2 m sobre la cota de terreno actual

P:\2017\170406\02_doc_tecnica\02_03_Ejec_DELINEACION\Fase 02 -5000\Doc 02\05_Secciones Tipo\5.1_Sec Tipo_VGenerales.dwg

MINISTERIO DE FOMENTO SECRETARÍA DE ESTADO DE INFRAESTRUCTURAS, TRANSPORTE Y VIVIENDA SECRETARÍA GENERAL DE INFRAESTRUCTURAS	TITULO PROYECTO: ESTUDIO INFORMATIVO DE LA LÍNEA DE ALTA VELOCIDAD BURGOS - VITORIA	AUTOR DEL PROYECTO: ineco	ESCALA ORIGINAL A3 1:125 0 1,25 2,5 m NUMÉRICA GRÁFICA	FECHA: 2017	Nº DE PLANO: 5.1 Nº DE HOJA: HOJA 1 DE 1	TITULO DE PLANO: SECCIONES TIPO VÍAS GENERALES ANCHO UIC

VÍAS ANCHO MIXTO
SECCIÓN TIPO VÍA DOBLE EN RECTA

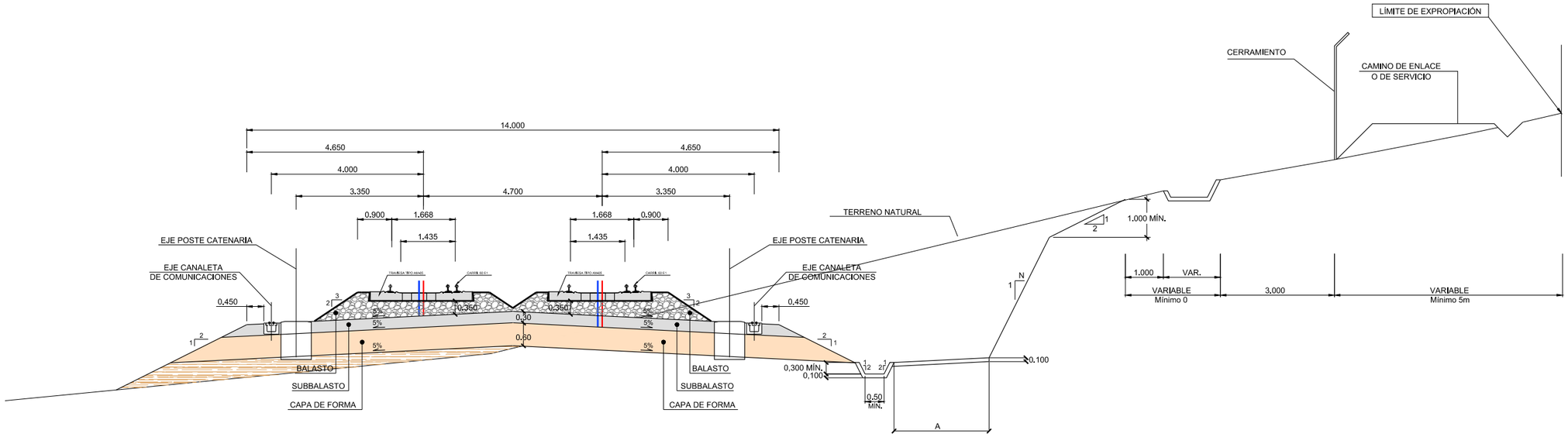

VÍAS ANCHO MIXTO
SECCIÓN TIPO VÍA ÚNICA EN RECTA

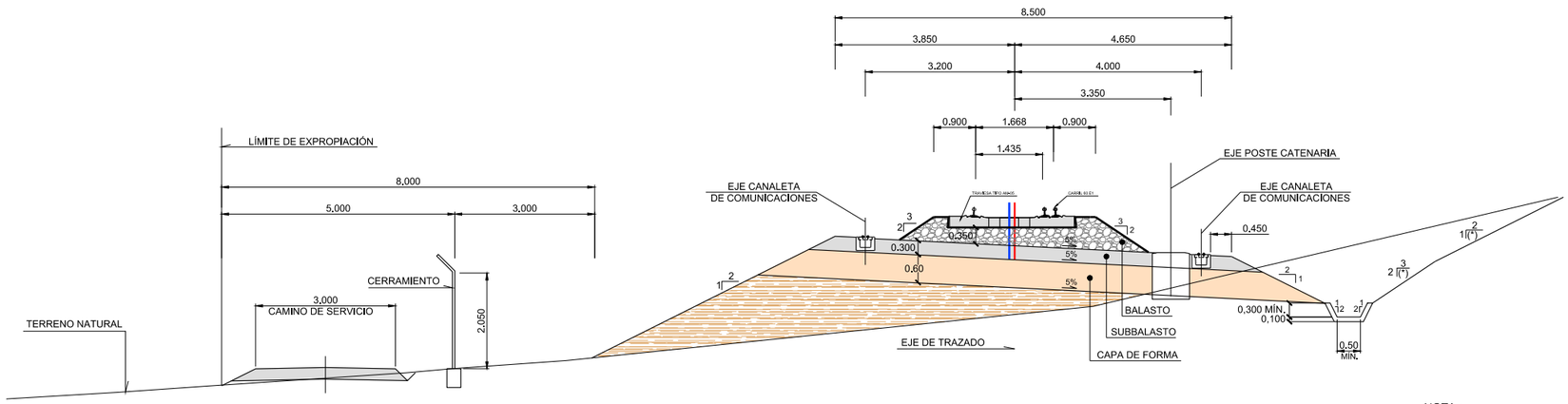

NOTA :
La coronación de terraplen tendrá un espesor mínimo de 1 m y estará formado por material clasificado como "suelo apto"
Se realizará un saneo de 1 m a partir de la superficie actual del terreno, realizando la sustitución del terreno con material tipo núcleo, que se prolongará hasta 2 m sobre la cota de terreno actual

P:\2017\170406\02_doc_tecnica\02_03_Eject_DELINEACION\Fase 02 -5000\Doc 02\05_Secciones Tipo\5.2_Sec Tipo_3Hilos.dwg

MINISTERIO DE FOMENTO SECRETARÍA DE ESTADO DE INFRAESTRUCTURAS, TRANSPORTE Y VIVIENDA SECRETARÍA GENERAL DE INFRAESTRUCTURAS	TITULO PROYECTO: ESTUDIO INFORMATIVO DE LA LÍNEA DE ALTA VELOCIDAD BURGOS - VITORIA	AUTOR DEL PROYECTO: ineco	ESCALA ORIGINAL A3 1:125 0 1,25 2,5 m NUMÉRICA GRÁFICA	FECHA: 2017	Nº DE PLANO: 5.2 Nº DE HOJA: HOJA 1 DE 1	TITULO DE PLANO: SECCIONES TIPO VIAS ANCHO MIXTO

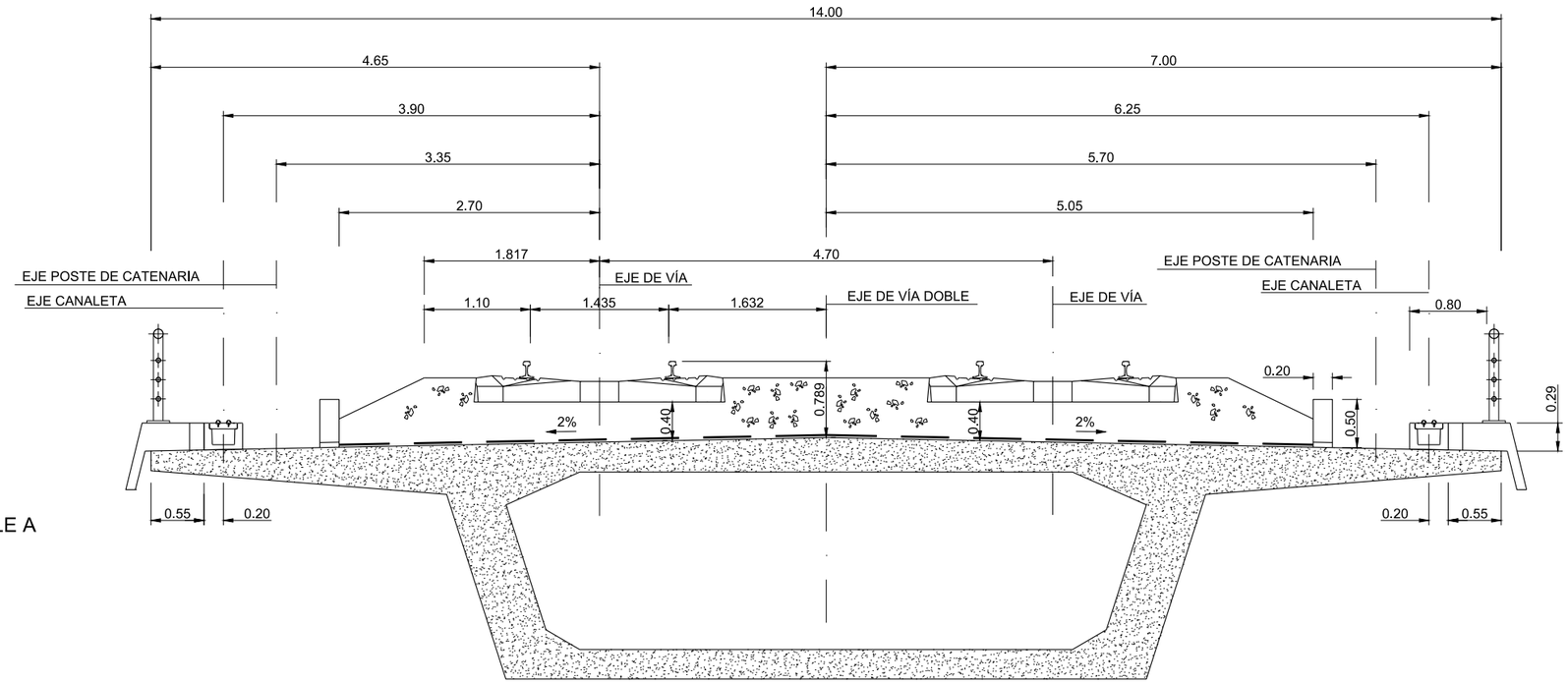

DETALLE A

VÍAS GENERALES
SECCIÓN TIPO VIADUCTO. VÍA DOBLE

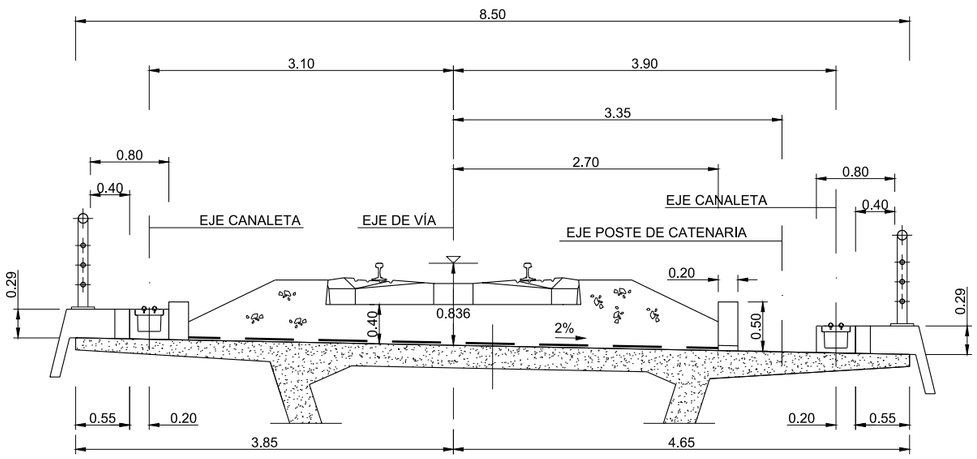

VÍAS GENERALES
SECCIÓN TIPO VIADUCTO. VIA ÚNICA

P:\2017\170406\02_doc_tecnica\02_03_Ejec_DELINEACION\Fase 02-5000\Doc 02\05_Secciones Tipo\5.3_Sec Tipo_Estructuras.dwg

MINISTERIO DE FOMENTO SECRETARÍA DE ESTADO DE INFRAESTRUCTURAS, TRANSPORTE Y VIVIENDA SECRETARÍA GENERAL DE INFRAESTRUCTURAS	TITULO PROYECTO: ESTUDIO INFORMATIVO DE LA LÍNEA DE ALTA VELOCIDAD BURGOS - VITORIA	AUTOR DEL PROYECTO: ineco	ESCALA ORIGINAL A3 1:125 0 1,25 2,5 m NUMÉRICA GRÁFICA	FECHA: 2017	Nº DE PLANO: 5.3 Nº DE HOJA: HOJA 1 DE 1	TITULO DE PLANO: SECCIONES TIPO ESTRUCTURAS

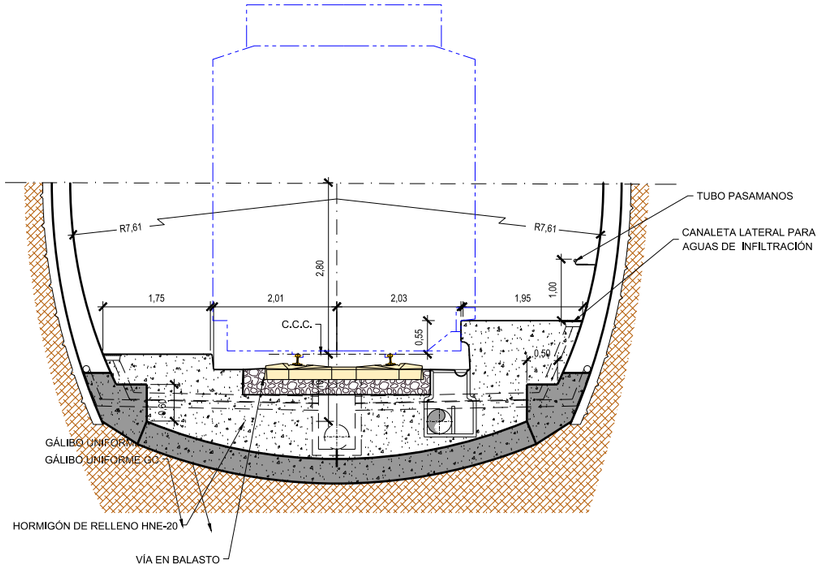

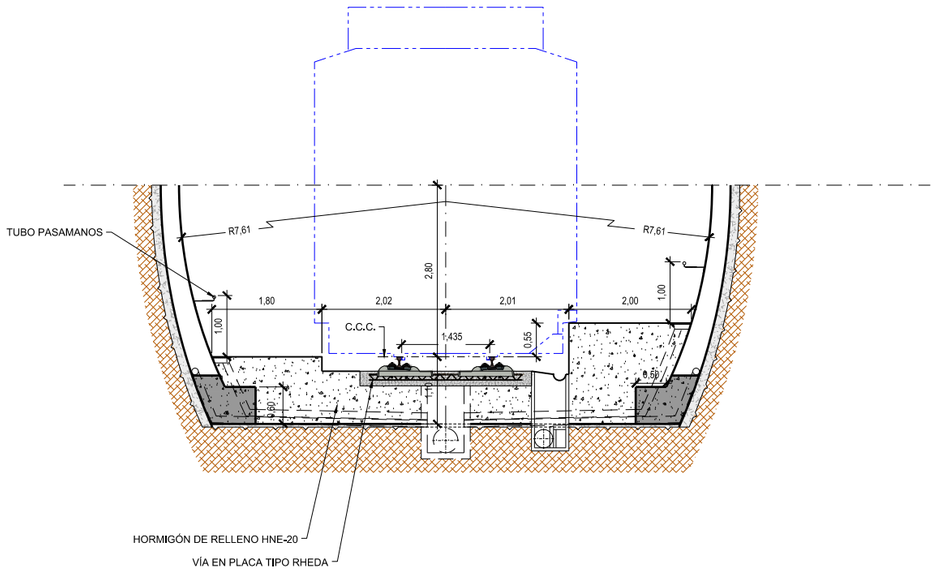

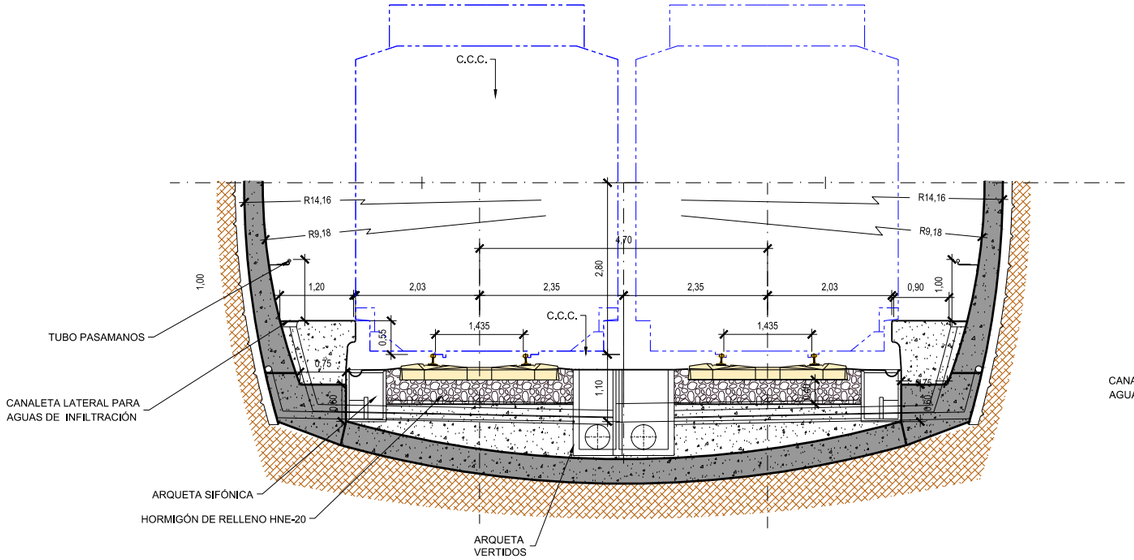

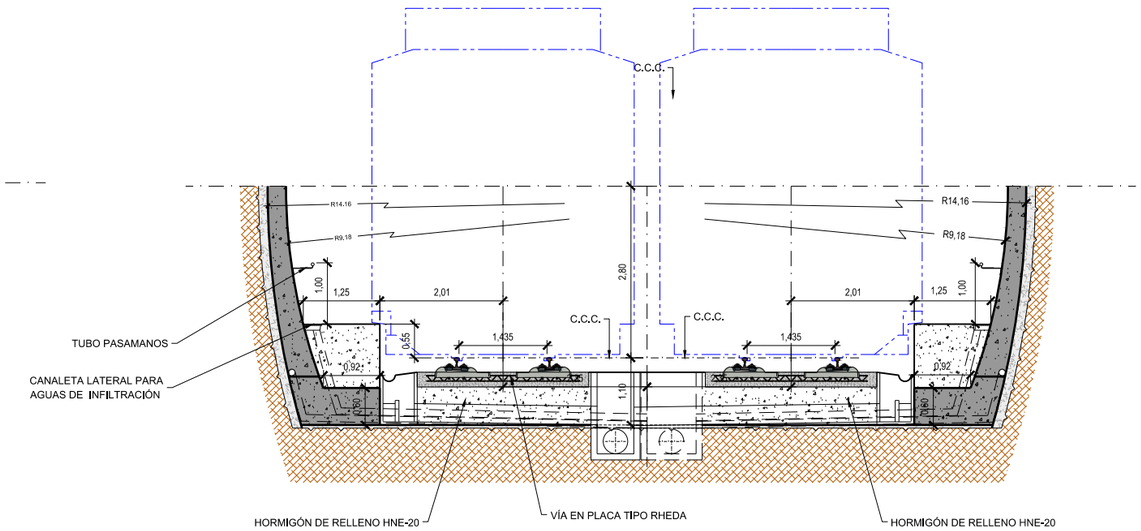

P:\2017\17040\02_doc_tecnica\02_03_Eject_DELINEACION\Fase 02 -5000\Doc 02\05_Secciones Tipo\5.4_Sec Tipo_Tuneles.dwg

MINISTERIO DE FOMENTO	SECRETARÍA DE ESTADO DE INFRAESTRUCTURAS, TRANSPORTE Y VIVIENDA SECRETARÍA GENERAL DE INFRAESTRUCTURAS	TITULO PROYECTO: ESTUDIO INFORMATIVO DE LA LÍNEA DE ALTA VELOCIDAD BURGOS - VITORIA	AUTOR DEL PROYECTO: ineco	ESCALA ORIGINAL A3 1:100 0 1 2m NUMÉRICA GRÁFICA	FECHA: 2017	Nº DE PLANO: 5.4 Nº DE HOJA: HOJA 1 DE 1	TITULO DE PLANO: SECCIONES TIPO TÚNEL

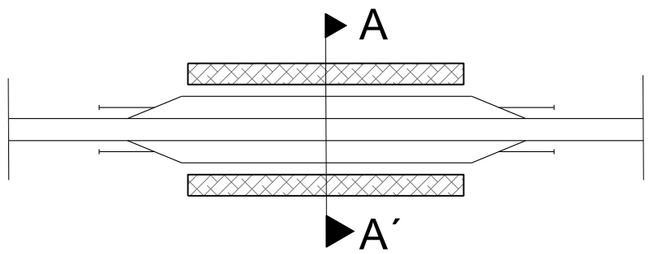

SECCION TIPO PAET

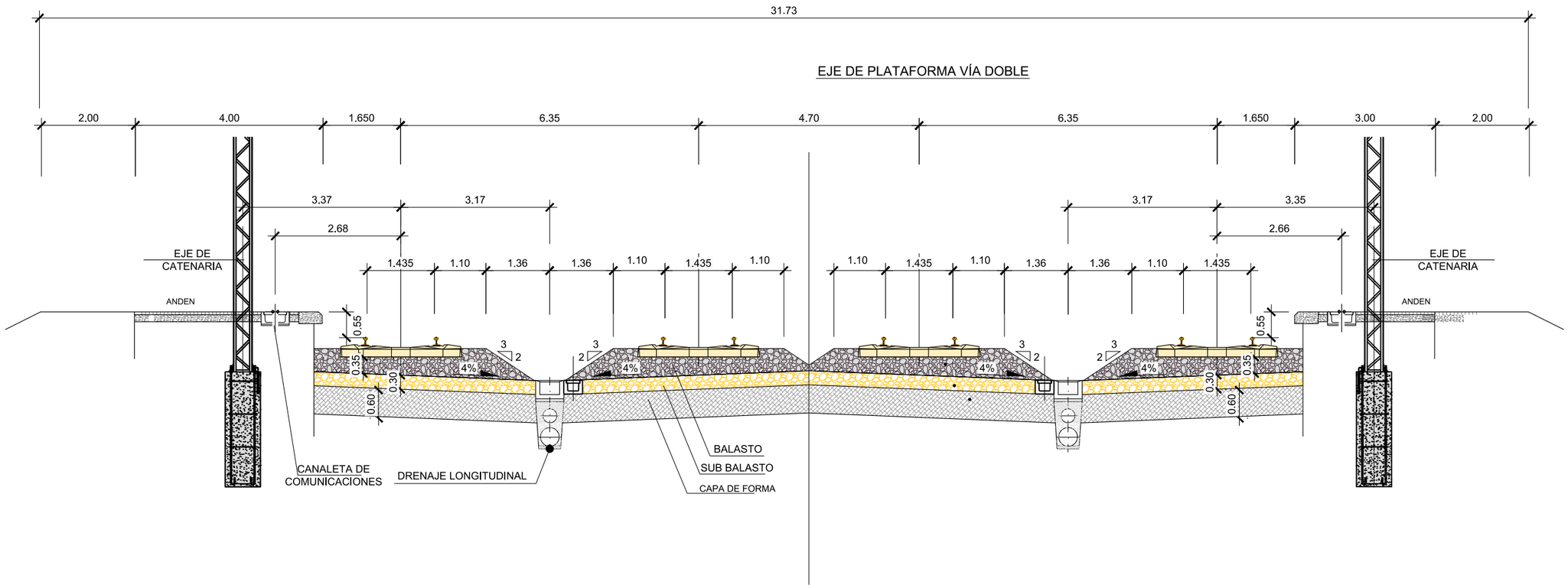

P:\2017\170406\02_doc_tecnica\02_03_Ejecl_DELINEACION\Fase 02 -5000\Doc 02\05_Secciones Tipo\5.5_Sec Tipo_PAET.dwg

MINISTERIO DE FOMENTO SECRETARÍA DE ESTADO DE INFRAESTRUCTURAS, TRANSPORTE Y VIVIENDA SECRETARÍA GENERAL DE INFRAESTRUCTURAS	TITULO PROYECTO: ESTUDIO INFORMATIVO DE LA LÍNEA DE ALTA VELOCIDAD BURGOS - VITORIA	AUTOR DEL PROYECTO: ineco	ESCALA ORIGINAL A3 1:100 0 1 2,0 m NUMÉRICA GRÁFICA	FECHA: 2017	Nº DE PLANO: 5.5 Nº DE HOJA: HOJA 1 DE 1	TITULO DE PLANO: SECCIONES TIPO PAET